PARTICOLARE "A" PIASTRA DI BASE HEB240 n°17

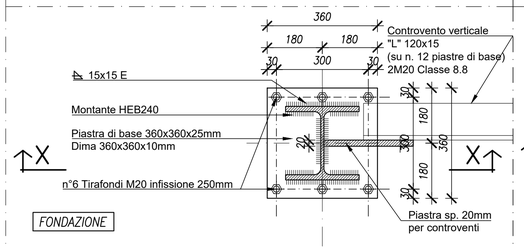

Pianta
Scala 1:10

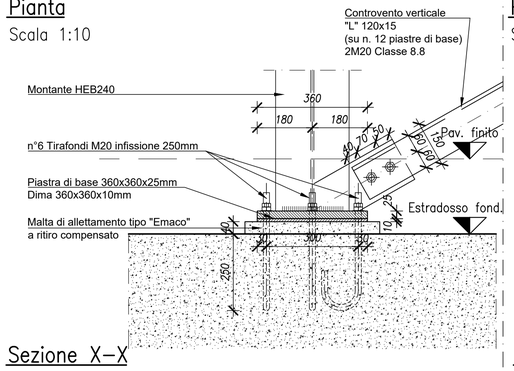

Sezione X–X
Scala 1:10

PARTICOLARE "B" PIASTRA DI BASE HEB200 n°8

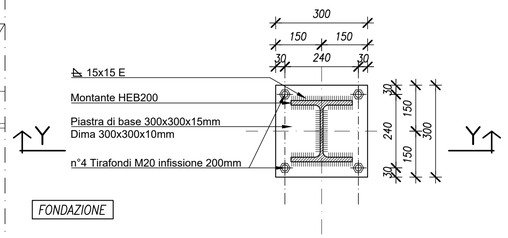

Pianta
Scala 1:10

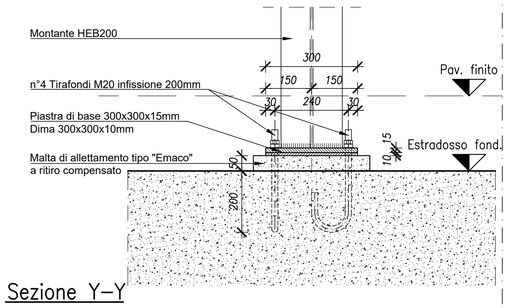

Sezione Y–Y
Scala 1:10

PARTICOLARE "D" NODO TRAVE IPE360 BINARIO IPE 200 ZONA A

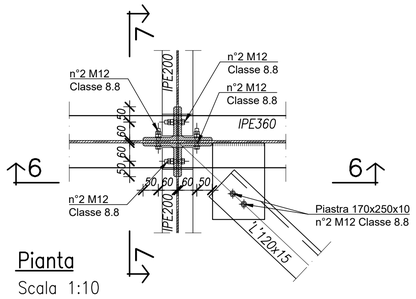

Pianta
Scala 1:10

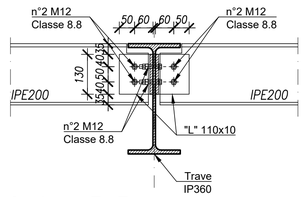

Sezione 7–7
Scala 1:10

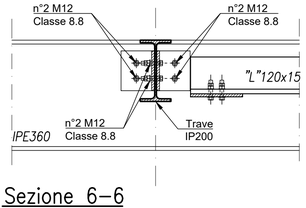

Sezione 6–6
Scala 1:10

PARTICOLARE "C" NODO TRAVI IPE300/360 MONTANTE HEB240 ZONA A

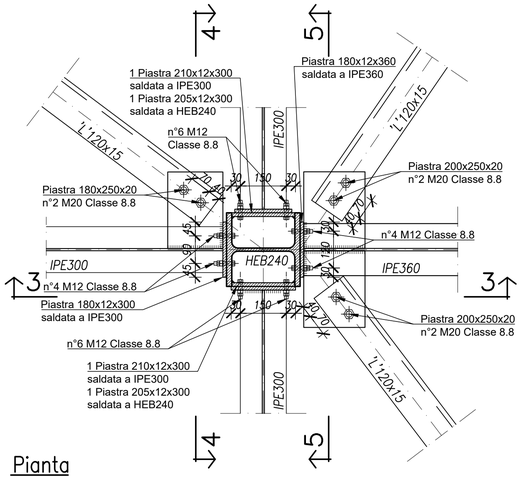

Pianta
Scala 1:10

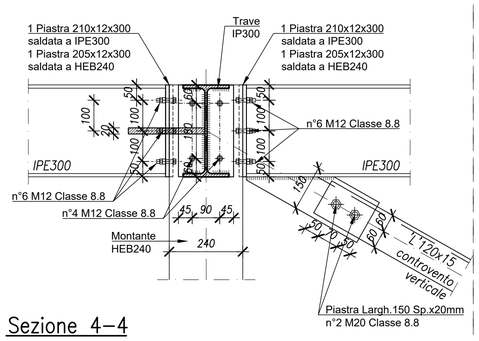

Sezione 4–4
Scala 1:10

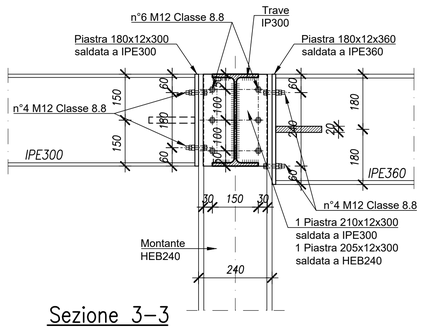

Sezione 3–3
Scala 1:10

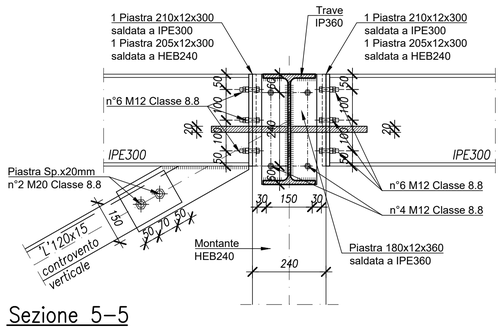

Sezione 5–5
Scala 1:10

PARTICOLARE "E" NODO TRAVI IPE240 MONTANTE HEB200 ZONA B

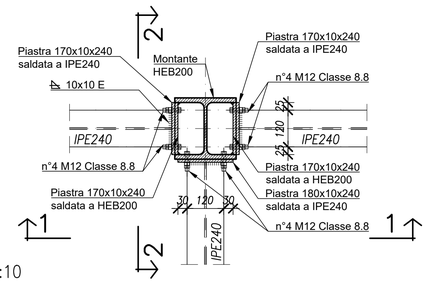

Pianta
Scala 1:10

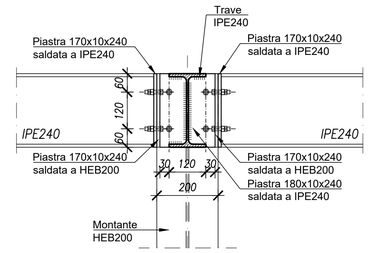

Sezione 1–1
Scala 1:10

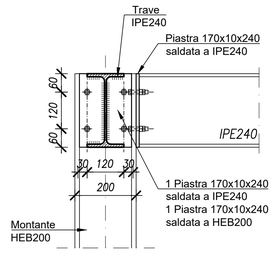

Sezione 2–2
Scala 1:10

PARTICOLARE "F" NODO TRAVI IPE200 CONTROVENTI ORIZZONTALI "L" 120x15

N.B.: DETTAGLI TIPICI UNIONE CONTROVENTI ORIZZONTALI "L" 120x15 CON IPE 200

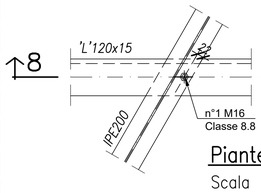

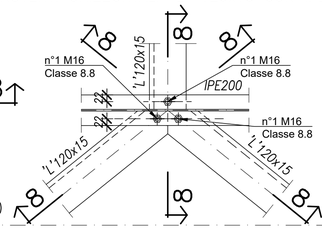

Piante
Scala 1:10

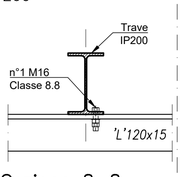

Sezione 8–8
Scala 1:10

NOTE E MATERIALI

STRUTTURE METALLICHE

11 – TUTTE LE MISURE SONO ESPRESSE IN mm SALVO DOVE DIVERSAMENTE INDICATO

12 – ACCIAIO DA CARPENTERIA S275

13 – BULLONERIA CLASSE 8.8, DADI CLASSE DI RESISTENZA 8, RONDELLE DUREZZA 100 HV min.

14 – SPECIFICHE FOROMETRIE PER BULLONI STANDARD

DIAM. BULLONE	DIAM. FORO
M10	Ø 11
M12	Ø 13
M14	Ø 15
M16	Ø 17
M18	Ø 19

DIAM. BULLONE	DIAM. FORO
M20	Ø 21
M22	Ø 23.5
M24	Ø 25.5
M27	Ø 28.5
M30	Ø 31.5

15 – SALDATURE

– NORME DI RIFERIMENTO: D.M. 17/01/2018 (Nuove norme tecniche costruzioni), ISO9001 e ISO3834

– TUTTI I GIUNTI CON SALDATURA A COMPLETA PENETRAZIONE DOVRANNO ESSERE DI PRIMA CLASSE

– TUTTI GLI ALTRI A CORDONI D'ANGOLO POTRANNO ESSERE DI SECONDA CLASSE

– TUTTE LE SALDATURE SARANNO ESEGUITE DA PERSONALE QUALIFICATO IN ACCORDO UNI EN ISO 9606–1:2017 PROCEDIMENTI DEL COSTRUTTORE QUALIFICATI IN ACCORDO A EN 15614/1

– TUTTE LE SALDATURE SI INTENDONO ESEGUITE A TUTTO PERIMETRO, SALVO DOVE DIVERSAMENTE INDICATO

– SALDATURE ANGOLARI TIPICHE ECCETTO DOVE DIVERSAMENTE INDICATO

– SALDATURE A COMPLETA E PARZIALE PENETRAZIONE TIPICHE ECCETTO DOVE DIVERSAMENTE INDICATO

* SALDATURA TIPICA: CONTINUA SDC
* OVE NON APPLICABILE: CONTINUA SSC

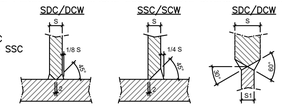

16 – TRATTAMENTO MATERIALE

– ZINCATO SECONDO SPECIFICHE TECNICHE (finitura da concordare con D.L. architettonica)

17 – CLASSE DI ESECUZIONE NORMA UNI 1090–2

– CLASSE DI CONSEGUENZE: CC1
– CLASSE DI SERVIZIO: SC2
– CLASSE DI PRODUZIONE: PC1
- CLASSE DI ESECUZIONE: EXC2

Ente Nazionale per l'Aviazione Civile

AEROPORTO CIVILE DI LAMEZIA TERME (CZ)

LOTTO L1 - Sviluppo aerostazione passeggeri
CUP: H84G22000030009
LOTTO L2 - Interventi per la security e la digitalizzazione
CUP: H86I22000390002
LOTTO L6 - Potenziamento delle reti di sottoservizi e impianti tecnologici
CUP: H84G22000060009

PROGETTO ESECUTIVO

LOTTO L2

BAGGAGE HANDLING SYSTEM (B.H.S.)
Strutture portanti impianto di smistamento bagagli - Dettagli costruttivi

GRUPPO DI PROGETTAZIONE
Raggruppamento Temporaneo di Professionisti

TECHNITAL

Direttore Tecnico e Responsabile integrazione prestazioni specialistiche: ing. Filippo Busola
Geologia: dott. Emanuele Fresia
Progettazione idraulica: ing. Alessandro Cacciatori
Project Manager: ing. Emanuela Perina
CSP: arch. Elisabeth Foroni

ETS

Direttore Tecnico: ing. Giambattista Parietti
Progettazione Specialistica Impianti:
ing. Marco Bergami
p.i. Daniele Togni
ing. Enrico Facchinetti

AERTEC

Direttore tecnico: ing. Aeronautico Carlos Berenguer López
Responsabile sistemi di trasporto:
ing. Pedro Tena Calderón

VALLE 3.0

Direttore tecnico: arch. Emanuela Valle
Progettazione architettonica:
arch. Maria Camilla Valle
arch. Leonardo Giovannozzi

incide

Direttore tecnico e progettazione strutturale:
ing. Gianluca Vallerini
Coordinatore progettazione strutture: ing. Matteo Pagnozzi

CODICE ELABORATO								REVISIONE		
Fase	Lotto	Ambito	Disciplina	Tipo	Numero	Rev	Scala	Id.	Data	Descrizione
E	L2	01	TRA	DI	03	A		A	FEBBRAIO 2025	EMISSIONE
								A		
								C		
								D		
NOME FILE: A015P-E-L2-01-TRA-DI-03-A.dwg								REDAZIONE:	G. Locatelli	ETS

Visto del Committente: **Società Aeroportuale Calabrese S.p.A.**

INTERVENTO FACENTE PARTE DEL	IL RESPONSABILE DEL PROCEDIMENTO:	IL POST HOLDER DI AREA:
Contratto Istituzionale di Sviluppo "CIS VOLARE"	ing. Ferdinando Saracco	OPERATIONAL SERVICES MANAGER: Emilio Parrilla PASSENGER EXPERIENCE MANAGER: Sabrina Mileto PH PROGETTAZIONE: Ferdinando Saracco

Approvazione **ENAC:**